13分16

右図のような碁盤の目をした道を，分速 50m で，地点 A から地点 B まで歩くルートを考えます。

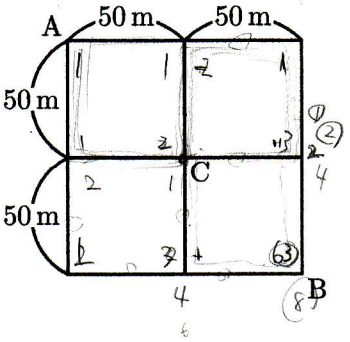

(1) 最短ルートは何通りありますか。

次に同じ道を通らないように，地点 A から地点 B まで歩くルートを考えます。ただし，同じ交差点は何度通ってもよいものとします。

(2) 地点 A から地点 B まで歩くルートのうち，2 分後に地点 C を通るようなルートは何通りありますか。

(3) 地点 A から地点 B まで歩くルートは何通りありますか。

〔栄光学園中〕

(1) 6通り

(2) 地点Cまで2通り

2×5=10通り

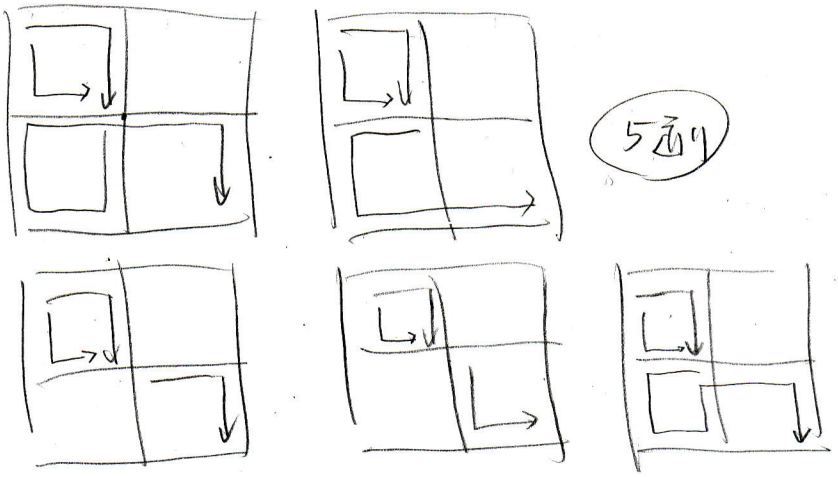

5通り

(3)

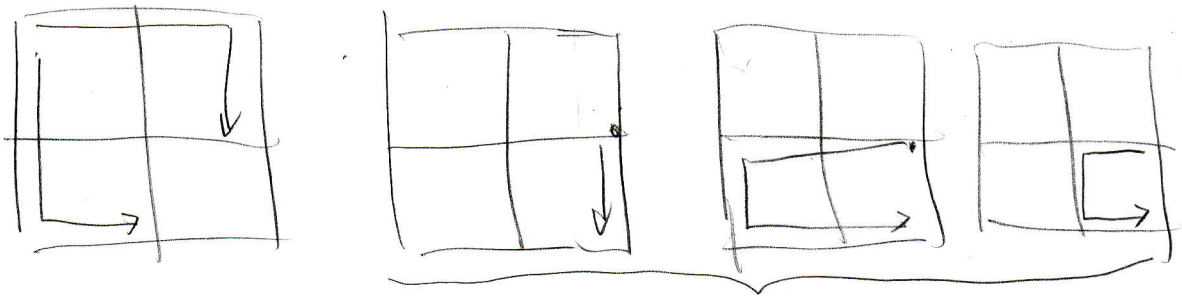

3通り

3×2=6通り これと(2)より

6+10=16通り